会签栏

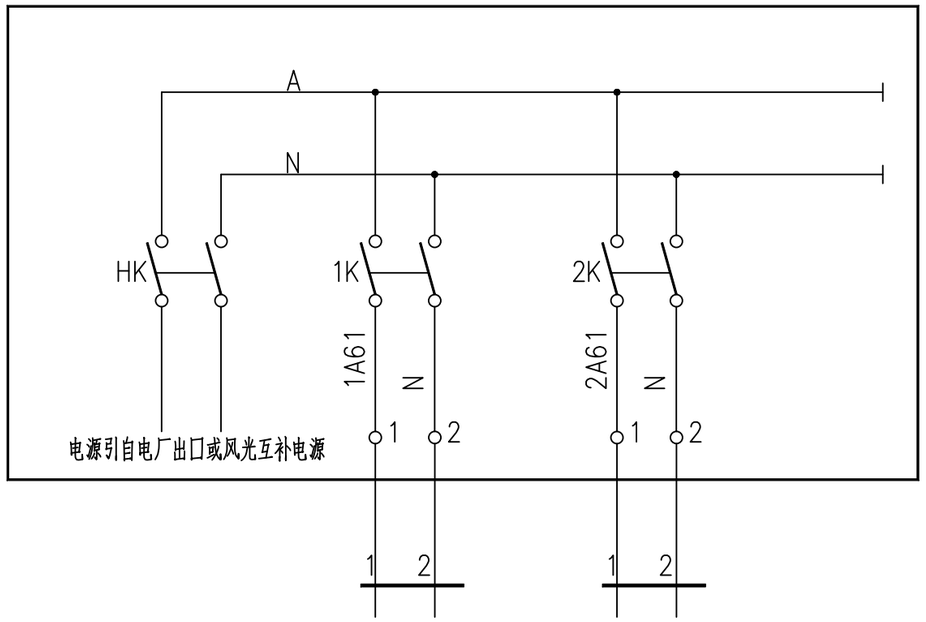

配电回路	电源进线开关	流量积算仪	备用
电缆			
供电对象名称			
标志框编号	1	2	3
功率			
容量	10A	6A	6A

编号	设备名称	型号规范	数量	备注
	风光互补电源		1	供热管道末端使用
1K、2K	小型断路器	C65N-2P,C型 6A	2	
HK	小型断路器	C65N-2P,C型 10A	1	

设备表

说明：1、本图仅示意了1面户外计量监控箱内的电源回路，共有2面，配置均相同。

版次	版次说明	日期
A/1		2025.03

资格专用章	设计单位出图专用章

施工图未盖出图章无效。按规定应当进行审查的施工图，未盖施工图审查专用章不得使用。

浙江城建煤气热电设计院股份有限公司
ZHEJIANG GAS & THERMOELECTRICITY DESIGN INSTITUTE CO., LTD.
设计咨询资质：甲级
(DESIGN & CONSULTING)

设计			工程名称	平湖市滨海热力有限公司高压供热管道扩容改造项目	工程编号	R3299C-S-24
校核					设计阶段	施工图设计
专业负责			子项名称	蒸汽计量系统	设计专业	仪控
审核					比例	1:100
项目负责			图名	户外计量箱电源配置示意图	图号	KS01-12
审定					版次	A版1次

HA3 297X420